



MS **Lady Cristina**

Große Donaukreuzfahrt

Donau XXL: ein Fluss – acht Länder

15 Tage Flusskreuzfahrt
vom 14.10. bis 28.10.2027

Vorteil für Abonnenten der Rhein-Zeitung:

- Haustürabholung nach Passau und zurück*

  * Für Nichtabonnenten 299,– € pro Person (nicht bar auszahlbar)

plan tours
Der Welt so nah

Rhein-Zeitung
und ihre Heimatausgaben

MS Lady Cristina | 15 Tage | ab / bis Passau

Große Donaukreuzfahrt

14.10. – 28.10.2027 (CRI3327)



Faszinierende Flusslandschaften, historische Städte und kulturelle Höhepunkte erwarten Sie entlang der Donau. Die Schlögener Schlinge und Niederösterreich bieten malerische Panoramen, während Wien mit romantischem Flair, prunkvollen Bauwerken und charmanten Gassen verzaubert. In Ungarn locken Solt und Kalocsa mit der Weite der Puszta, Mohács mit authentischen Traditionen. Novi Sad beeindruckt mit der Festung Peterwardein, Sremski Karlovci mit Weinproben und Klosterbesuchen. Bulgarien zeigt das geheimnisvolle Felsenkloster Basarbovo, Rumänien fasziniert im Naturparadies Donaudelta und mit Bukarest. Belgrad besticht an der Donau-Save-Mündung, Vukovar mit Ilok durch regionale Köstlichkeiten. Budapest, Bratislava, Krems, Dürnstein und das prachtvolle Stift Melk runden diese abwechslungsreiche Reise ab. Komfort, Genuss und eindrucksvolle Ausblicke machen diese Fahrt zu einem unvergesslichen Erlebnis.


Dreiflüssestadt Passau

Reisepreise

MS Lady Cristina

pro Person in Euro

Kat.	Code	Kabinentyp	Deck	Vorzugs-preis	Normal-preis
1	CK01	Zweibett, außen, Fenster	Piano	2.599	2.898
2	CK02	Zweibett, außen, achtern, franz. Balkon**	Cello	3.399	3.698
3	CK03	Zweibett, außen, franz. Balkon	Cello	3.499	3.798
4	CK04	Zweibett, außen, achtern, franz. Balkon*	Violin	3.549	3.848
5	CK05	Zweibett, außen, franz. Balkon	Violin	3.599	3.898
6	CK06	Suite, Zweibett, außen, franz. Balkon	Violin	3.799	4.098
7	CK07	Einzelkabine, außen, Fenster	Piano	3.599	3.898
8	CK08	Einzelkabine, außen, franz. Balkon	Cello	3.899	4.198
Getränkepakete		Silber € 196 | Gold € 406 | Platin € 518			

Kat. 5+6: Nespresso-Maschine & Flasche Wasser (0,5 l/pro Tag/Kabine) inklusive

* In den Doppelkabinen, achtern der Kategorien 2 und 4 können Schiffsgeräusche auftreten.



Das ungarische Parlament in Budapest

15 Tage – Donau XXL: ein Fluss – acht Länder

Datum		Hafen	Ank.	Abf.	Geplante Ausflüge
14.10.27	Do.	Passau		18.00	Einschiffung ab 15.00 Uhr
		Passage Schlögener Schlinge			
		Passage Niederösterreich			
15.10.27	Fr.	Wien Nussdorf/Österreich	14.00	18.00	Romantisches Wien (H)
16.10.27	Sa.	Solt/Ungarn	13.30	14.00	Kalocsa und die ungarische Puszta (H)
		Kalocsa/Ungarn	16.30	18.30	Wiedereinschiffung vom Ausflug
		Mohács/Ungarn	21.30	23.30	Technischer Stopp
17.10.27	So.	Novi Sad/Serbien	08.30	18.30	Novi Sad mit Festung Peterwardein (H), Sremski Karlovci mit Weinprobe & Kloster (H)
18.10.27	*Mo.*	*Flusstag*			
		Fahrt durch die Katarakten/Passage Eisernes Tor			
19.10.27	*Di.*	Russe/Bulgarien	09.00	13.00	Felsenkloster Basarbovo & Russe (H), Russe Stadtbesichtigung (H)
20.10.27	*Mi.*	Braila/Rumänien	06.00	18.00	Delta-Safari (G), Naturparadies Donaudelta (G)
21.10.27	*Do.*	Oltenita/Rumänien	08.30	09.30	Die rumänische Hauptstadt Bukarest (G)
		Giurgiu/Rumänien	13.30	17.00	Wiedereinschiffung vom Ausflug
		Russe/Bulgarien	17.30	19.00	Technischer Stopp
22.10.27	*Fr.*	*Flusstag*			
		Fahrt durch die Katarakten/Passage Eisernes Tor			
23.10.27	*Sa.*	Belgrad/Serbien	14.30	20.00	Belgrad – wo sich Donau und Save treffen (H)
24.10.27	*So.*	Vukovar/Kroatien	07.00	12.00	Ilok mit Weinverkostung (H)
25.10.27	*Mo.*	Budapest/Ungarn	10.30	22.00	Budapest – die vielen Gesichter einer Stadt (H), Markthalle & Váci Utca (H)
26.10.27	*Di.*	Bratislava/Slowakei	15.00	18.30	Die kleine Hauptstadt Bratislava (H)
27.10.27	*Mi.*	Krems/Österreich	07.30	08.30	Dürnstein & Stift Melk (H)
		Melk/Österreich	12.00	13.00	Wiedereinschiffung vom Ausflug
28.10.27	*Do.*	Passau	07.30		Ausschiffung nach dem Frühstück

Alle Zeiten sind Richtzeiten. Programmänderungen, auch durch Hoch- oder Niedrigwasser, Verzögerungen bei Schleusendurchfahrten sowie die Verfügbarkeit von Liegeplätzen sind vorbehalten.
(H) Halbtagesausflug (A) Abendausflug (G) Ganztagesausflug
Richtpreise für Ausflüge: Geführte Rundgänge ca. € 20 bis € 28 / Ausflüge mit Bus und ggf. Eintrittsgelder, abhängig von der Dauer ca. € 39 bis € 119
Informationen zur An- und Abreise und Hinweis für Gäste mit körperlichen Einschränkungen s. auf unserer Internetseite oder im Katalog.

Für Abonnenten inklusive:
Mit dem Bus zum/vom Einschiffungshafen Passau – inklusive Taxi-Service ab/bis Haustür

Genießen Sie den Komfort einer stressfreien An- und Abreise mit unserem Kooperationspartner Globus Tours GmbH donnerstags ab/bis Passau. Das Angebot schließt den Taxi-Service ab/bis Haustür, die Hin- und Rückfahrt in modernen Fernreisebussen nach/von Passau sowie die Gepäckbeförderung eines Koffers mit max. 30 kg und ein Handgepäckstück ein.

Wichtige Hinweise:
Die Abholung erfolgt je nach Entfernung ggfs. früh am Morgen oder in der Nacht. Bei längeren Strecken gibt es eine Mittagspause inkl. Mahlzeit und Getränk.
Bitte teilen Sie uns bis spätestens 8 Wochen vor Abreise Ihre Adresse, E-Mail und Handynummer mit, damit die Abholung pünktlich garantiert werden kann. Änderungen der Abholadresse sind nur bis 6 Wochen vor Reisebeginn möglich. Rollatoren, medizinische Geräte u.ä. Sondergepäck bitte dringend bei Buchung angeben.
Der Service unterliegt einer Mindestteilnehmerzahl von 40 Personen, die individuelle Planung erfolgt durch Globus Tours GmbH. Für Ihre Rückreise wird die Abholzeit an Bord ausgehängt und das Taxi wartet pünktlich auf Sie. Eine Sitzplatzreservierung im Bus ist leider nicht möglich. Buchbar bis 8 Wochen vor Reisebeginn.

Deck- und Kabinenplan

MS **Lady Cristina****** (*Reederei-eigene Bewertung)

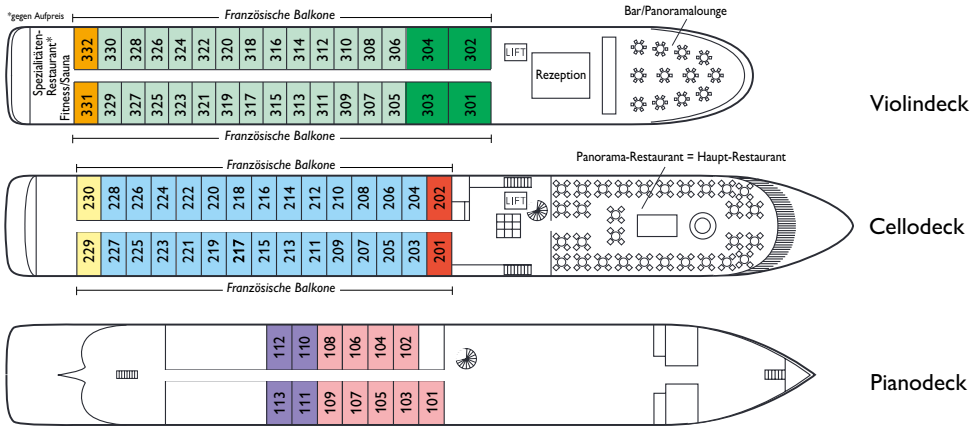

Inklusiv-Leistungen

- Schiffsreise in der gewählten Kabine/ Kategorie
- Volle Verpflegung mit Sektfrühstück, Mittag- und Abendessen (im Panorama-Restaurant = Haupt-Restaurant)
- Kulinarisches Extra mit Nachmittagskaffee und -tee mit Kuchen
- Kostenlose Kaffee- & Teestation
- Kostenloses Begrüßungsgetränk an Bord & festliches Galadinner
- Spezialitäten-Restaurant: gegen Aufpreis
- Kat. 5+6: Nespresso-Maschine & Flasche Wasser (0,5 l/pro Tag/Kabine) inklusive
- Mobiles Audiosystem während der Ausflüge & Informationsmaterial für Ihre Reise
- **WLAN
- PLANTOURS Kreuzfahrten-Reiseleitung
- Hafen- und Schleusengebühren


Außendeck

Getränkepakete

Sie haben die Wahl zwischen drei attraktiven Getränkepaketen! Wählen Sie ganz nach Ihrem Geschmack und behalten Sie die volle Kontrolle über Ihre Kosten an Bord!

Getränkepaket Silber (alkoholfrei):
• Mineralwasser mit und ohne Kohlensäure (glasweise) • Softdrinks (Cola, Cola light, Fanta, Sprite, Bitter Lemon, Ginger Ale, Tonic Water) • verschiedene Fruchtsäfte und Fruchtsaftschorlen • 20% Rabatt auf alle Flaschenweine
Preis: 14 € pro Person/Nacht

Getränkepaket Gold:
• Mineralwasser mit und ohne Kohlensäure (glasweise) • Softdrinks (Cola, Cola light, Fanta, Sprite, Bitter Lemon, Ginger Ale, Tonic Water) • verschiedene Fruchtsäfte und Fruchtsaftschorlen • Bier vom Fass und Alster/Radler • Weizenbier • alkoholfreies Bier / Weizenbier • offene Hausweine (weiß, rosé und rot), auch als Schorle (glasweise) • offener Sekt und Prosecco (glasweise) • Auswahl an offenen Weinen (glasweise) • Auswahl an Sparkling Cocktails, alkoholfreien Cocktails und Long Drinks • Cocktail des Tages (mit / ohne Alkohol) • Auswahl an Spirituosen (Hausmarke) • 30 % Rabatt auf alle Flaschenweine
Preis: 29 € pro Person/Nacht

Getränkepaket Platin:
• Mineralwasser mit und ohne Kohlensäure (glasweise) • Softdrinks (Cola, Cola light, Fanta, Sprite, Bitter Lemon, Ginger Ale, Tonic Water) • verschiedene Fruchtsäfte und Fruchtsaftschorlen • Bier vom Fass und Alster/Radler • Weizenbier • alkoholfreies Bier / Weizenbier • offene Hausweine (weiß, rosé und rot), auch als Schorle (glasweise) • offener Sekt und Prosecco (glasweise) • große Auswahl an offenen Weinen (glasweise) • große Auswahl an Cocktails (mit / ohne Alkohol), Sparkling Cocktails und Long Drinks • große Auswahl an Spirituosen / Schnäpsen • Barista Kaffee (Crema, Cappuccino, Espresso, Latte Macchiato, Milchkaffee) von der Bar • 50% Rabatt auf alle Flaschenweine • zusätzliche Platin-Vorteile
Preis: 37 € pro Person/Nacht

Das Getränkepaket muss von allen Personen einer Kabine gebucht werden. Pro Kabine kann nur das gleiche Getränkepaket gebucht werden (Ausnahme: Kinder unter 18 Jahren). Die Getränkepakete sind nicht auf andere Personen übertragbar. Die Getränke werden von 10.00 bis 24.00 Uhr angeboten und werden ausschließlich in Gläsern ausgeschenkt. Die Getränkepakete können nur für die gesamte Dauer der Kreuzfahrt und nur vorab gebucht werden. Getränke aus der Mini-Bar sind in den Paketen nicht enthalten.

Ausführliche Informationen auf unserer Website und im Katalog.

Reisepapiere:
Deutsche Staatsangehörige benötigen einen gültigen Reisepass oder Personalausweis. Für alle anderen Nationalitäten werden wir eine Optionsbuchung tätigen und innerhalb von 7 Tagen über die für Sie zutreffenden Reisepapiere informieren.

Reiseversicherungen:
Bei einer Reisestornierung fallen laut AGB Stornogebühren an. Wir empfehlen Ihnen den Abschluss einer Reiserücktrittskosten-, Reisegepäck-, Reiseabbruch- und Reisekrankenversicherung. Weitere Informationen erhalten Sie von uns.

Anzahlung:
20 % des Reisepreises p. P. nach Erhalt der Reisebestätigung. Restzahlung 30 Tage vor Reisebeginn. Ihre Zahlung kann per Überweisung, Lastschrift oder per Kreditkarte (VISA oder MASTER) getätigt werden.
Ihre Zahlungen sind gemäß der gesetzlichen Bestimmungen über DRSF, Deutscher Reisesicherungsfonds GmbH, Sächsische Straße 1, 10707 Berlin, versichert.

Reisebedingungen:
Es gelten die AGB des Veranstalters.

Nützliche Hinweise:
Mindestteilnehmerzahl für die Kreuzfahrt:
125 Personen bis 8 Wochen vor Reisebeginn.
Aufgrund nicht vorhersehbaren Hoch- bzw. Niedrigwassers bzw. Verzögerungen bei Schleusen- und Brückendurchfahrten kann eine Änderung des Reiseverlaufs notwendig werden. Im äußersten Fall setzt unsere lokale Agentur bzw. Reederei für unpassierbare Flussstrecken ein anderes verfügbares Transportmittel ein oder bestimmte Programmpunkte können nicht berücksichtigt werden.
Schiffsliegeplätze werden oftmals von mehreren Schiffen gleichzeitig genutzt, die Schiffe liegen dann nebeneinander oder hintereinander. Mit Sichtbehinderungen und Geräuschbelästigungen muss dann gerechnet werden.
**WLAN: Ein kontinuierlicher Empfang kann nicht immer gewährleistet werden, auf Teilabschnitten kann es zu temporären Unterbrechungen der Netzabdeckung kommen.
Diese Kreuzfahrt ist nur bedingt für Gäste mit eingeschränkter Mobilität geeignet. Bitte sprechen Sie uns an.
Änderungen und Irrtümer vorbehalten.

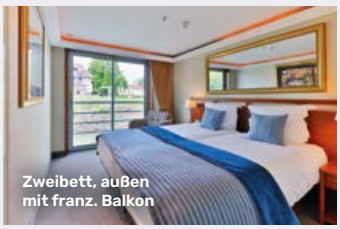
Zweibett, außen mit franz. Balkon


Trattoria

- Flusskreuzfahrtschiff im 4-Sterne-Segment*
- 144 Passagiere
- Elegantes Schiff mit 3 Kabinendecks
- Indienststellung 2006 unter Deutscher Flagge
- Länge: 110 m, Breite: 11,4 m, Tiefgang: 1,75 m
- Fahrstuhl zwischen Cello- und Violindeck, Treppenlift zum Sonnendeck
- Überdachtes Außendeck im Bugbereich (Vorteil: Ermöglicht den Aufenthalt im vorderen Außenbereich bei Unterfahrt von niedrigen Brücken)
- Stromspannung: 220 Volt

Beratung und Buchung

rz leserreisen

Schlossstr. 43 – 45 · 56068 Koblenz
Tel.: 0261 / 1 00 04 - 30 / 31

Veranstalter: plantours, eine Marke der plantours & Partner GmbH, Holzdamm 28-32, 20099 Hamburg